n_2 [min^{-1}]	i	P_{1M} [kW]	M_{2M} [Nm]	fs	P_{1R} [kW]	M_{2R} [Nm]	⌀	B5					B14							RD	Ratios code
								B	C	D	E	F	O	P	Q	R	T	U	V		
								63	71	80	90	100 112	56	63	71	80	90	100 112	132		
90 Nm												**FS20**								**n_1= 1400 min^{-1}**	
24.2	**57.9**	0.25	98	0.9	0.24	90	20						B-C	C						93	
13.4	**104.8**	0.12	89	1.0	0.13	90	20						B-C	C						93	
11.5	**121.5**	0.12	103	0.9	0.11	90	20						B-C	C						93	
9.8	**142.6**	0.12	121	0.7	0.10	90	20						B-C	C						93	
8.2	**170.2**	0.12	145	*	0.08	90	20						B-C	C						93	
6.0	**232.3**	0.12	198	*	0.06	90	20						B-C	C						93	
4.6	**303.2**	0.12	258	*	0.04	90	20						B-C	C						93	
3.5	**400.4**	0.12	341	*	0.03	90	20						B-C	C						93	

* Potenza superiore a quella massima sopportabile dal riduttore. Selezionare in base al momento torcente M_{2R}.
* Power higher than the maximum one which can be born by the gearbox. Select according to the torque moment M_{2R}.
* Die Leistung überschreitet die für das Untersetzungsgetriebe maximal zulässige. Unter Bezugnahme auf das Drehmoment M_{2r} Getriebe auswählen.
* Puissance supérieure à la puissance maximale supportable par le réducteur. Sélectionner sur la base du moment de torsion M_{2r}.
* Potencia superior a la máxima admitida por el reductor. Seleccionar en función del momento torsional M_{2r}.

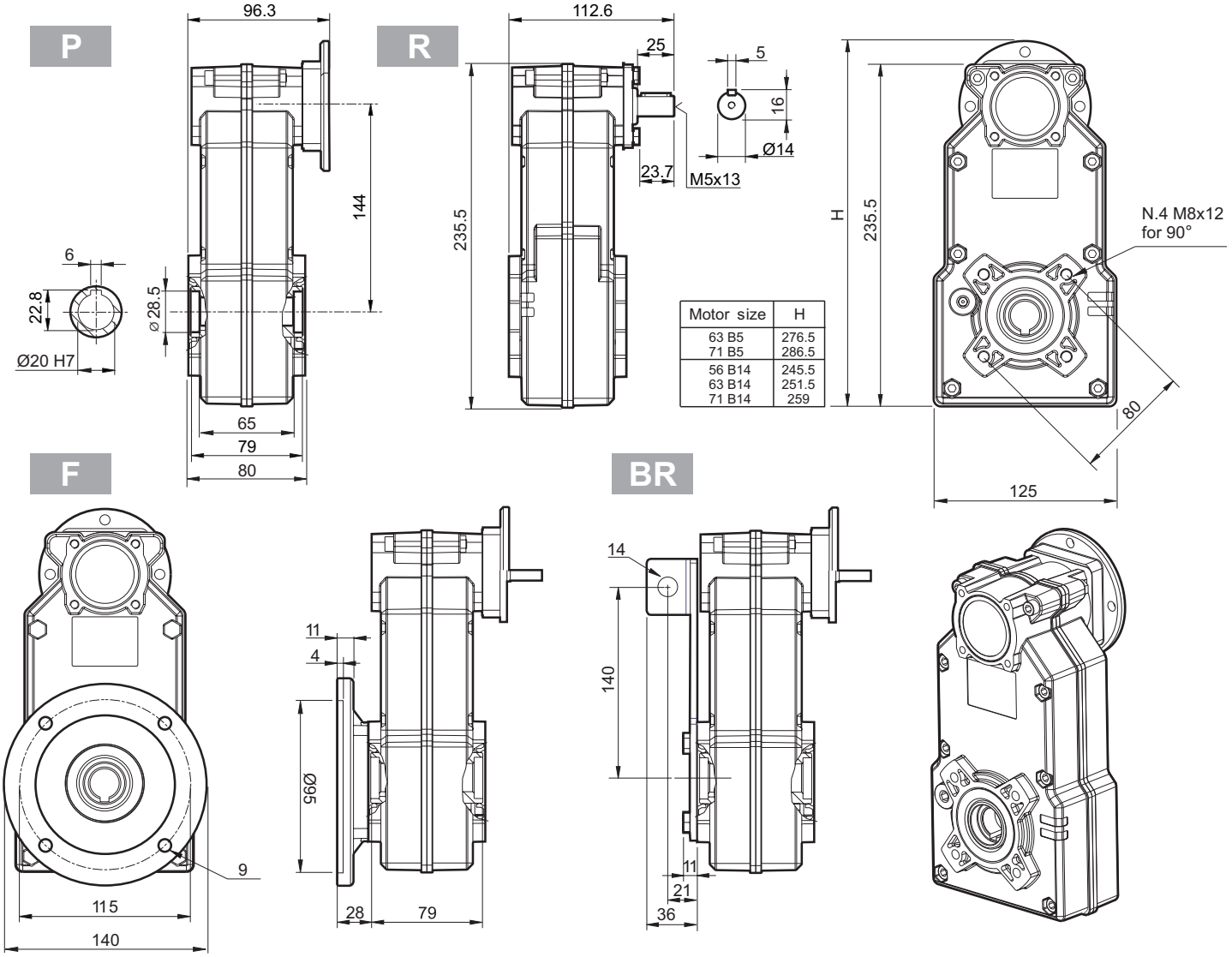

Motor size	H
63 B5	276.5
71 B5	286.5
56 B14	245.5
63 B14	251.5
71 B14	259

Peso Weight	
Kg	4.3

Con olio sintetico per tutte le posizioni With sintetic oil for all positions	
Q.ty	0.50 L